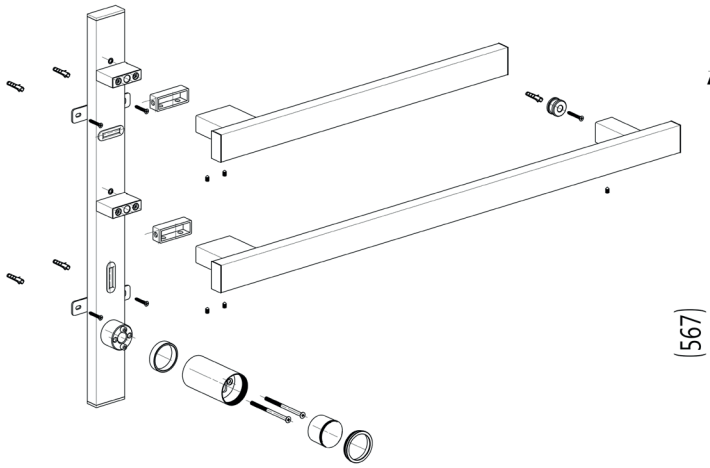

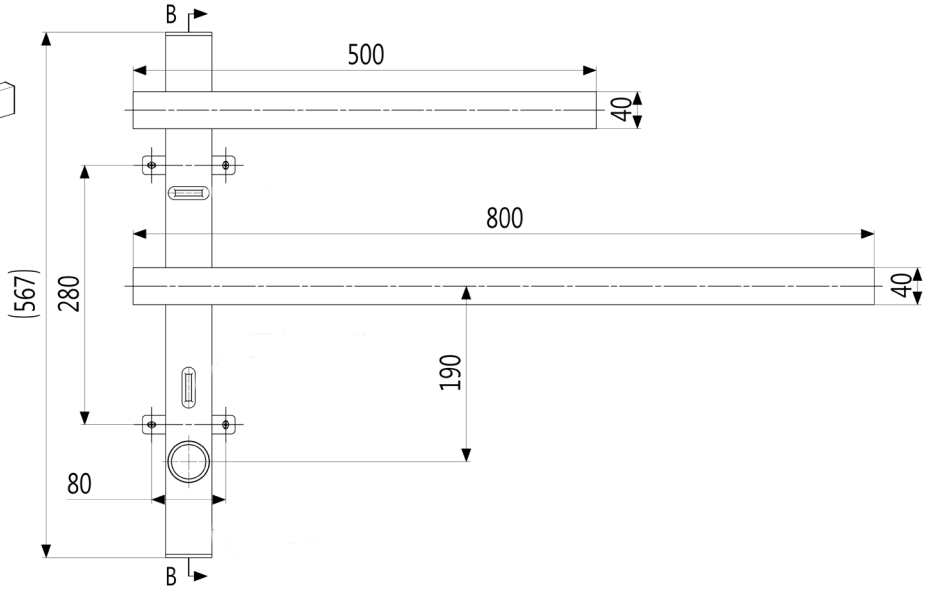

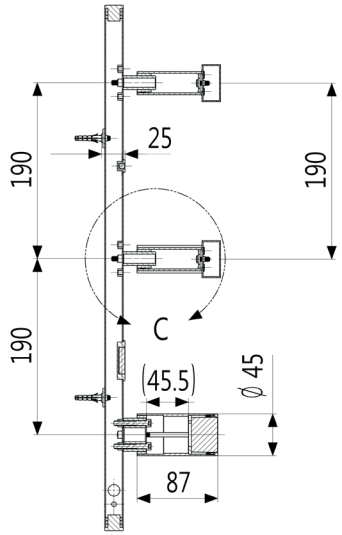

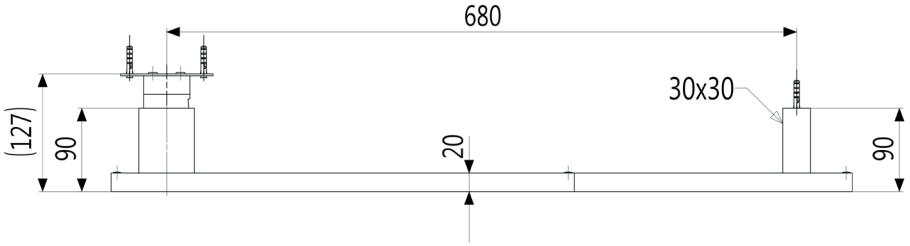

hotbath Italian bathroomware	Set van 2 rails SOFT SQUARE 80 + SOFT SQUARE 50 cm met schakelaar en inbouwelement	**RASS8050**
	Drawing unit: mm	