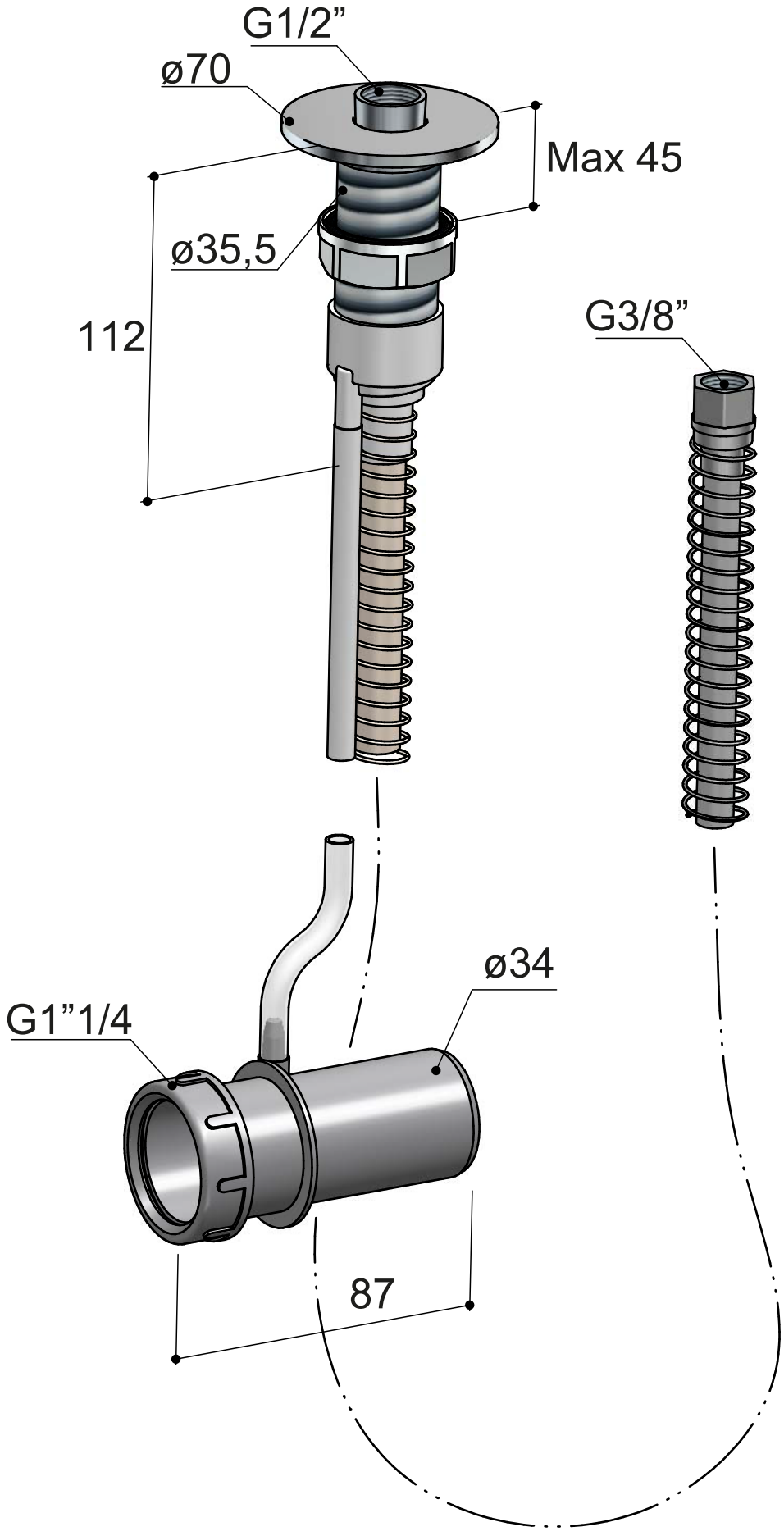
G1/2”
ø70
Max 45
ø35,5
112
G3/8”
ø34
G1”1/4
87